Technisches Datenblatt
Technical data sheet

Berliner Profil MDF

Unsere MDF-Sockelleisten im beliebten Berliner Profil sind mit einem weißen und schwarzen Dekorpapier beschichtet.
Die Leiste ist in den Höhen 60, 80, 100, 120 und 150 mm erhältlich.
Die Variante in Schwarz begrenzt sich auf die 80mm Höhe.
Mit einem Clip-System ist eine einfache und schnelle Befestigung gewehrleistet.
Alternativ kann die Sockelleiste auch geklebt, genagelt oder geschraubt werden.
Passend zu den verschiedenen Höhen sind auch Eckblöcke verfügbar.
Diese Eckblöcke ersparen Ihnen das mühsame Sägen auf Gehrung.

- MDF-Träger (MDF – mitteldichte Faserplatte)
- Qualitätsdekorkaschierung in Weiß und Schwarz
- Deckabmessung 60mm:
  - Mit Clip: 60 x 20 x 2.600mm
  - Ohne Clip: 60 x 15 x 2.600mm
- Deckabmessung ab 80mm:
  - Mit Clip:
    80-150 x 17 x 2.400mm
  - Ohne Clip:
    80-150 x 15 x 2.400mm

Berlin profile MDF

Our MDF skirting boards in the popular Berlin profile are coated with white and black decorative paper.
The bar is available in heights of 60, 80, 100, 120 and 150 mm.
The variant in black is limited to the 80mm height.
A clip system ensures quick and easy attachment.
Alternatively, the skirting board can also be glued, nailed or screwed.
Corner blocks are also available to match the different heights.
These corner blocks save you the tiresome miter sawing.
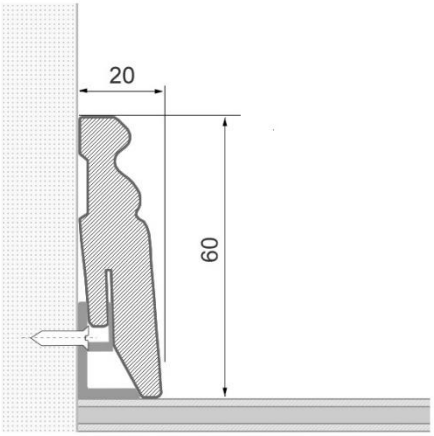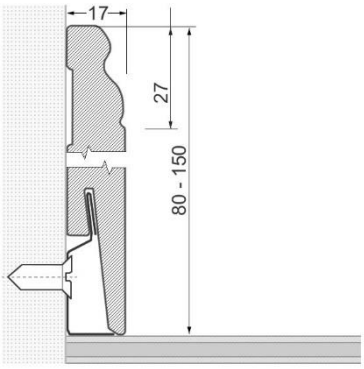
• MDF carrier (MDF - medium-density fibreboard)
• Quality decorative lamination in white and black
• Deck dimensions 60mm
  - with clip:
    60 x 20 x 2600 mm
  - without Clip:
    60 x 15 x 2600mm
• Deck dimensions from 80mm:
  - with Clip:
    80-150 x 17 x 2400mm
  - without Clip:
    80-150 x 15 x 2400